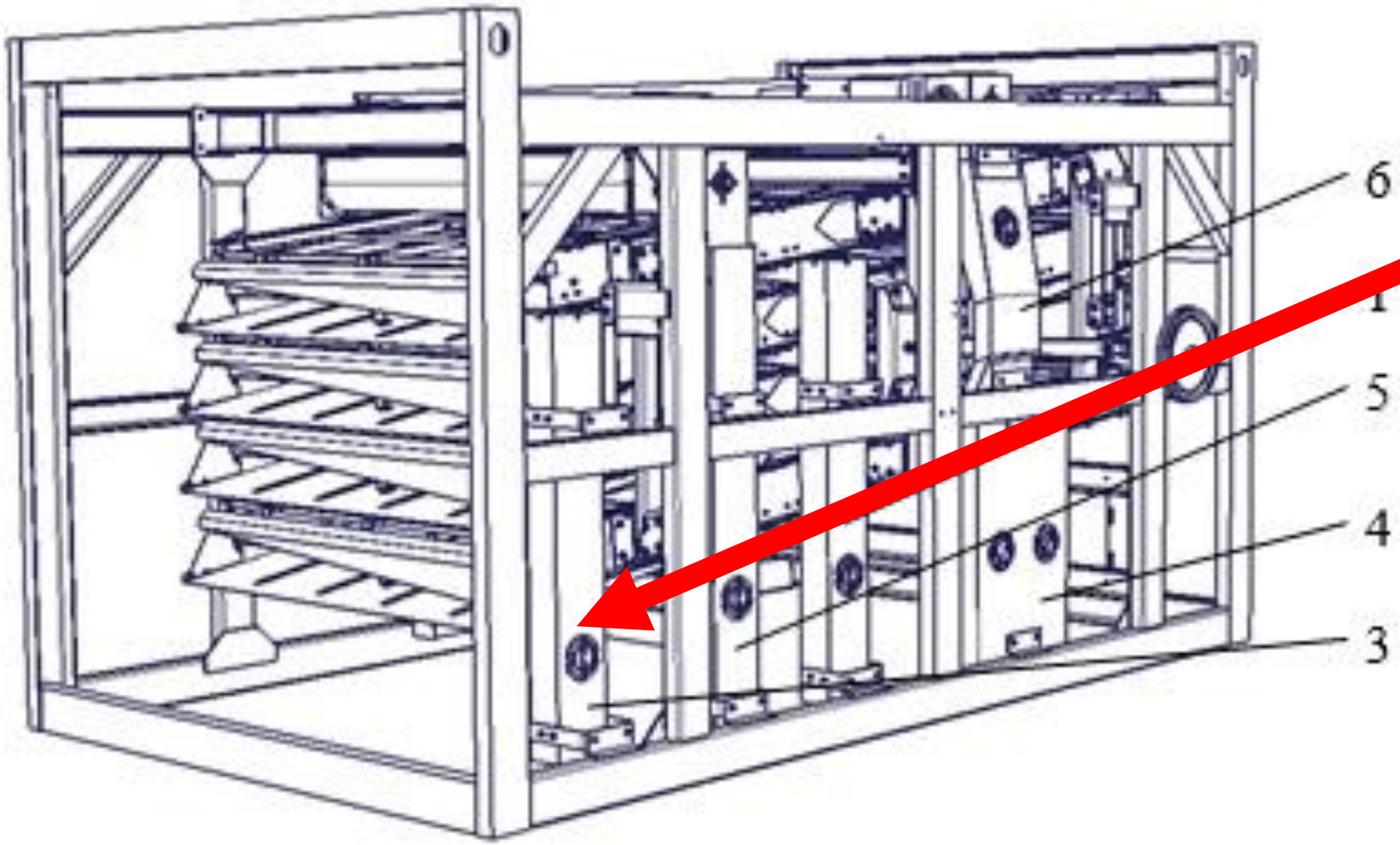СВУ 60.20.020А Зернопровод